EsseBagno
cuisine & salle de bains

MARQUE FRANÇAISE

## LUISA 55 EVIER

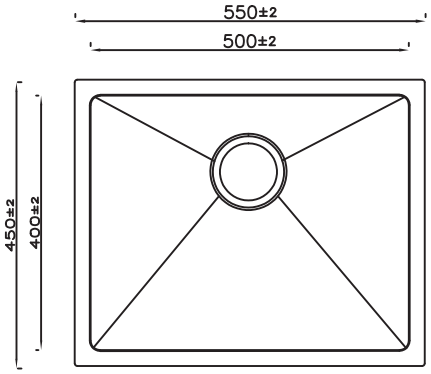


## LUISA 76 EVIER

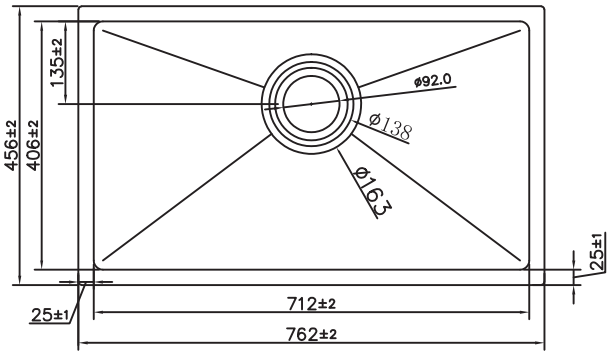


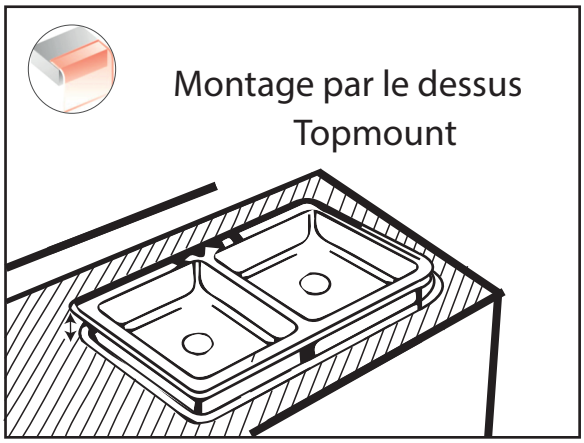


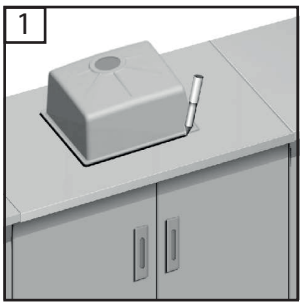


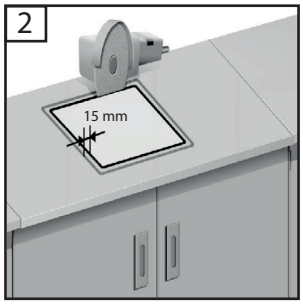


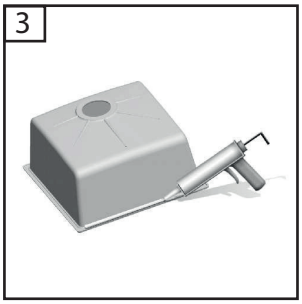


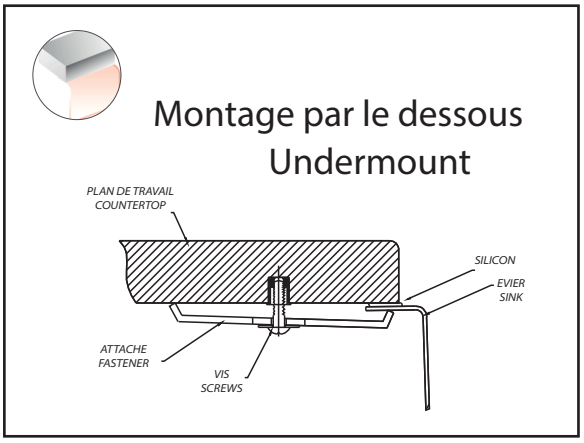


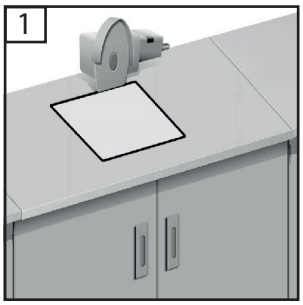


## LUISA 55 EVIER

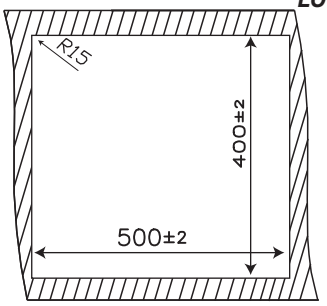

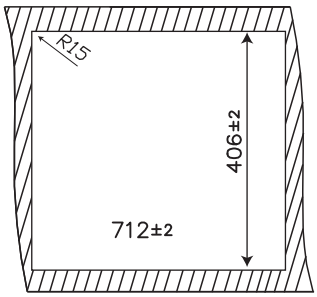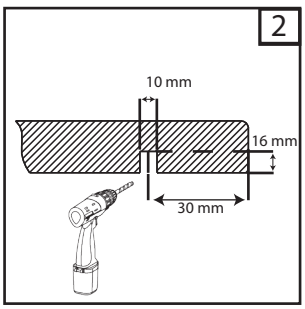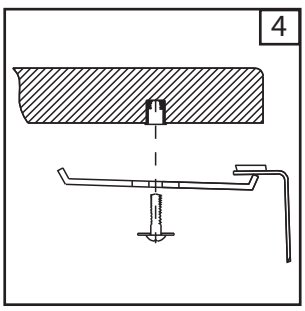
## LUISA 76 EVIER